SMP 9010 C/NE/IXL

12NC: 859991041260

Kod EAN: 8003437207532

Whirlpool
SENSING THE DIFFERENCE

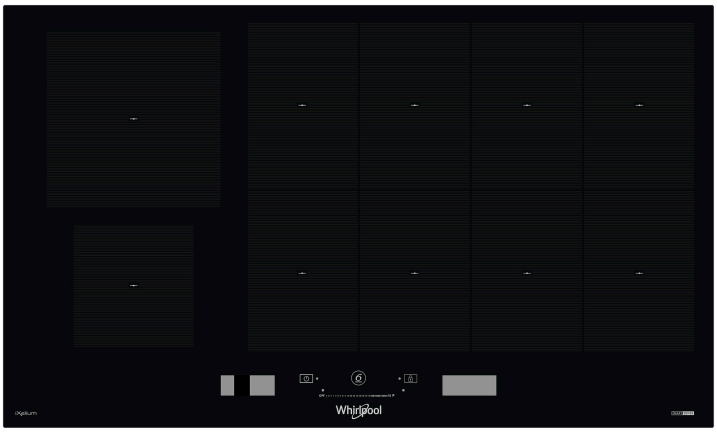

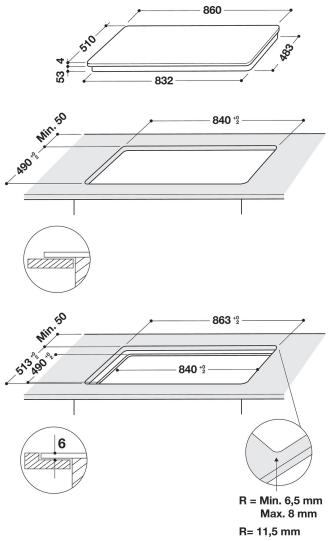

- Obróbka - powłoka iXelium
- Technologia 6th Sense
- ChefControl
- Indukcyjne strefy gotowania 10
- Łatwy montaż
- FlexiFull
- Szybkie podgrzewanie W %Z_BOOSTER_MAX_POWER4%
- Wskaźnik ciepła resztkowego
- Blokada przed przypadkowym uruchomieniem
- Funkcja utrzymywania ciepła
- Przełącznik WŁ./WYŁ.
- Inteligentne smażenie i inteligentne grillowanie
- Funkcja gotowania na wolnym ogniu
- Funkcja rozpuszczania
- Funkcja Moka przyrządzania idealnej kawy
- SmartSense

Płyta indukcyjna szklano-ceramiczna Whirlpool - SMP 9010 C/NE/IXL

10 pola grzewcze. technologia stref FlexiCook umożliwia połączenie kilku palników w jedną strefę grzewczą do gotowania i smażenia w większym naczyniu. Intuicyjne pokrętło do łatwego wprowadzania ustawień. Cechy płyty indukcyjnej szklano-ceramicznej Whirlpool: Wspaniała technologia, podgrzewająca patelnię a nie płytę, zmniejsza rozpraszanie energii i zapewnia doskonałe rezultaty gotowania. Zasilanie elektryczne.

FlexiFull
Garnki i patelnie można dowolnie ustawiać na całej powierzchni płyty. Płyta automatycznie wykrywa naczynia w każdym jej miejscu oraz umożliwia tworzenie nawet do 8 niezależnych stref gotowania, każdej z dowolnym poziomem mocy.

Asystent Gotowania
Poznaj 63 przepisy na wyjątkowe potrawy, ze wskazówkami gotowania krok po kroku. Dzięki inteligentnym czujnikom płyta ustawi odpowiedni czas i temperaturę gotowania, by zapewnić Ci doskonałe rezultaty za każdym razem.

SmartSense
Wybierz jedną z 8 automatycznych funkcji, a Twoja płyta sama dostosuje poziom mocy grzewczej oraz czas potrzebny do uzyskania idealnych wyników, za każdym razem.

Grill
Funkcja Grill jest przeznaczona do perfekcyjnych dań z grilla, dzięki specjalnym czujnikom ciepła, które stale monitorują temperaturę gotowania.

Smażenie
Funkcja Smażenia pozwala cieszyć się pysznymi, chrupiącymi smażonymi potrawami, dzięki specjalnym czujnikom ciepła, które stale monitorują temperaturę gotowania.

Chef Control
Chef Control to innowacyjne narzędzie do gotowania, które pozwala gotować bez konieczności regulacji temperatury płyty. Wystarczy przesunąć garnek do gotowania na powierzchni i zjeść smaczny posiłek!

Panel przedni
Pełna kontrola nad gotowaniem. Łatwo dostępne i intuicyjne elementy sterujące są wygodnie umieszczone na panelu przednim Twojej płyty kuchennej, zapewniając niezapomniane doświadczenia kulinarne.

SMP 9010 C/NE/IXL

12NC: 859991041260

Kod EAN: 8003437207532

Whirlpool
SENSING THE DIFFERENCE

DANE OGÓLNE

Grupa produktowa	Płyta grzejna
Typ budowy	Do zabudowy
Sterowanie	Elektroniczne
Elementy obsługi i sygnalizacji	-
Liczba palników gazowych	0
Liczba elektrycznych pól grzewczych	4
Liczba żeliwnych elektrycznych pól grzewczych	0
Liczba promieniowych pól grzewczych	0
Liczba halogenowych pól grzewczych	0
Liczba indukcyjnych pól grzewczych	10
Liczba elektrycznych pól podtrzymywania ciepła	0
Lokalizacja panelu sterowania	Front
Materiał wykonania powierzchni	Glass Ixellium
Dominujący kolor produktu	Czarny
Moc przyłączeniowa	11000
Podłączenie gazu	0
Natężenie	46,5
Napięcie	230
Częstotliwość	50/60
Długość przewodu zasilającego	170
Rodzaj wtyczki	Brak
Rodzaj podłączenia gazu	Nie dotyczy
Szerokość urządzenia	860
Wysokość urządzenia	57
Głębokość urządzenia	510
Minimalna wysokość niszy	30
Minimalna szerokość niszy	840
Głębokość niszy	490
Waga netto	22.4
Programy automatyczne	Tak

DANE TECHNCZNE

Wskaźnik włączenia urządzenia	Tak
Sygnalizator działania płyty	6
Typ regulacji	Płynna regulacja temperatury
Rodzaj pokrywy	Brak
Wskaźnik ciepła resztkowego	Oddzielny dla każdego pola grzewczego
Wyłącznik główny	Tak
Zabezpieczenie	-
Timer	Tak

EFEKTYWNOŚĆ

Rodzaj zasilania	Elektryczne